Page size:450*450mm (folded to 90x150mm)

IN-EAR Headset

IIE-1200-1-WT

IN-EAR-Headset



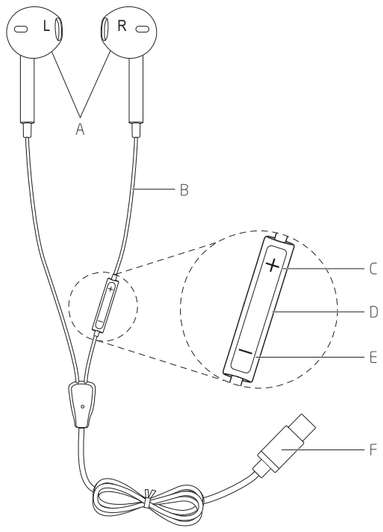

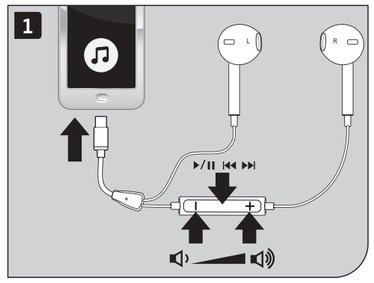

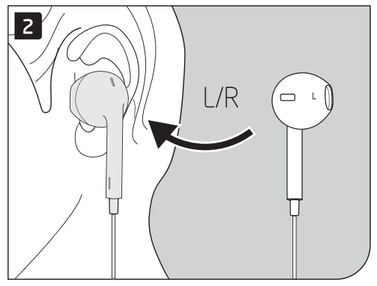

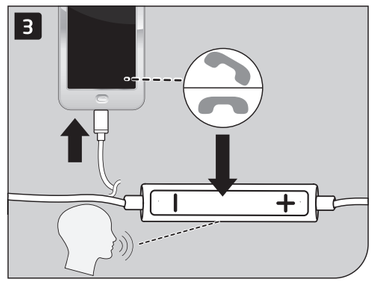

Imtron GmbH
Media-Saturn-Strasse 1
85053 Ingolstadt
Germany
contact@imtron.eu
www.imtron.eu
www.isy-online.eu

FSC
www.fsc.org
MIX
Paper | Supporting responsible forestry
FSC™ C198754

IM_IIE-1200-1_250929_V2.0

EN User Manual
DE Bedienungsanleitung
ES Manual del usuario
FR Mode d'emploi
HU Felhasználói kézikönyv
IT Manuale d'uso
NL Gebruikshandleiding
PL Instrukcja obsługi

User manual EN

Congratulations on your purchase of this IN-EAR headset. The operation of this product is simple and straightforward. If you read this user manual, you will be able to make optimum use of all the functions.

1. Safety instructions

- Read this user manual carefully before first use. It contains important safety instructions as well as instructions on how to use and care for the product. Keep the instructions for future reference and enclose them with the product if you pass it on to a third party.
- This appliance is not intended for use by persons (including children) with reduced physical, sensory or mental capabilities, or lack of experience and/or knowledge, unless they have been given supervision or instruction concerning the use of the appliance by a person responsible for their safety.
- Children must be supervised to ensure that they do not play with the appliance.
- The maximum operating temperature is 35°C.
- Do not move the product from cold to warm environments and vice versa. Condensation can damage the product and electrical components.
- The product must not be exposed to dripping or splashing water.
- Ensure that no objects or liquids enter the housing through openings.
- Do not immerse electrical parts of the product in water or other liquids during cleaning or operation. Never hold the product under running water.
- Do not place the product near devices that generate strong magnetic fields (e.g. motors, loudspeakers, transformers).
- Do not expose the product to direct sunlight, moisture, dirt, hot light sources or strong magnetic fields.
- Do not expose the device to high temperatures and strong vibrations and avoid heavy mechanical stress.
- It is possible that the product may not function properly due to electrostatic discharge or may not respond to the actuation of a control element. In this case, switch the product off and then on again after a few seconds.
- If the product is damaged, stop using it and have it repaired by a specialist or contact our customer service department. Do not disassemble the product and do not attempt to repair it yourself.
- **Danger!** Excessive sound pressure from earphones and headphones can cause hearing damage. If you listen to loud music for long periods of time, your hearing may be impaired. Set an appropriate volume level.
- Only listen at an appropriate volume and for an appropriate length of time.
- Using the headset while driving is not recommended and may be prohibited in some countries.
- In potentially dangerous situations, you must be very careful or briefly interrupt use.
- To avoid dangerous situations, do not use the product for purposes other than those described in the instructions. Improper use is dangerous and will invalidate the warranty.
- **Important!** Before use, make sure that the product is in a serviceable condition. The product must not be used if it shows signs of damage or is suspected of being defective.

2. Intended use

This product is only suitable for use as earphones with a microphone for connection to a mobile phone or audio source. Any other use may result in damage to the product or injury. The headset is very comfortable to wear and the controls are located in the ABS housing of the inline remote control.
Imtron GmbH accepts no liability for damages to the product, for damages to property or personal injury resulting from careless or improper use of the product or use of the product that does not correspond to the purpose specified by the manufacturer.

3. Components

A. Earplugs left (L) and right (R)
B. Cable
C. Increase volume
D. Multifunction button
E. Decrease volume
F. Type-C plug

4. Before first time use

Carefully remove the product and accessories from the original packaging. Please observe the applicable legal regulations when disposing of the original packaging. If you have any questions about proper disposal, please contact your local authorities. Check the delivery for completeness and damage. If anything is missing or damage is visible, contact your specialist dealer immediately.
Clean the product after unpacking, see the section **Cleaning and care**.

5. Operation

Switching on and off
The headset does not need to be switched on or off. It switches on automatically when connected to your mobile phone or an audio device and switches off again automatically when it is disconnected from the respective device.

Connecting
Before connecting your headset to an external playback device (such as a mobile phone or MP3 player), please also refer to its operating and safety instructions for use with other devices.

1 Connect the Type-C plug to your mobile phone or an audio device. Start playback on your mobile phone/external playback device and adjust the volume using the + and - buttons on the inline remote control. Use the multifunction button to start or pause playback, answer, end and reject a call, skip forward or back a track or activate the voice assistant.

2 When inserting the earphones, note the "R" (right) and "L" (left) side markings on the earphones.

Hands-free function
3 The earphones have an integrated microphone. With the earphones connected and the voice assistant (Siri or Google) activated on your mobile phone, tap the multifunction button to answer an incoming call. Speak into the integrated microphone during the call. To hang up, press the multifunction button again. If you do not want to answer a call, press the multifunction button.

Controls

Button	Function	Action
Multifunction button	Play/Pause	Press once
	Activate voice assistant	Press and hold
	Answer call	Press once
	End call	Press once for iphone 15; Press and hold for Android mobile phone
	Reject incoming call	Press and hold
	Next track	Press twice
	Previous track	Press three times
+	Increase volume	Press once
-	Decrease volume	Press once

6. Troubleshooting

If problems occur during operation, please contact the manufacturer.

7. Cleaning and care

- Cleaning and maintenance by the user must not be carried out by children unless they are 8 years or older and are supervised.
- Only clean the housing with a slightly damp soft cloth.
- Do not use aggressive cleaning agents or solvents, hard brushes, metal or sharp objects to avoid damaging the housing.
- Do not immerse the electrical components of the product in water or other liquids during cleaning. Never hold the product under running water.
- Ensure that the Type-C cable is disconnected from the IN-EAR headset before cleaning.
- Ensure that no water enters the product.

8. Technical data

Weight	: 12g
Colour	: White
Chipset	: Bluetrum
Speaker impedance	: 32Ω
Speaker diameter	: 14.2mm
Sensitivity	: 93±3dB
Frequency response	: 20Hz-20kHz
Output power	: 3mW
Cable length	: 1.2m
Inline remote material	: ABS

Gebrauchsanleitung DE

Herzlichen Glückwunsch zum Kauf dieses Headsets. Die Bedienung dieses Produkts ist einfach und unkompliziert. Wenn Sie diese Gebrauchsanleitung lesen, werden Sie alle Funktionen optimal nutzen können.

1. Sicherheitshinweise

- Lesen Sie dieses Gebrauchsanleitung vor Erstgebrauch aufmerksam durch. Sie enthält wichtige Sicherheitshinweise sowie Anleitungen zum Gebrauch und zur Pflege des Produkts. Bewahren Sie die Anleitung für späteres Nachschlagen auf und legen Sie sie dem Produkt bei, wenn Sie es an Dritte weitergeben.
- Dieses Gerät ist nicht dafür bestimmt, durch Personen (einschließlich Kinder) mit eingeschränkten physischen, sensorischen oder geistigen Fähigkeiten oder mangelnder Erfahrung und/oder mangelndem Wissen benutzt zu werden, es sei denn, sie werden durch eine für ihre Sicherheit zuständige Person beaufsichtigt oder erhielten von ihr Anweisungen, wie das Gerät zu benutzen ist.
- Kinder müssen beaufsichtigt werden, damit sie nicht mit dem Gerät spielen.
- Die max. Betriebstemperatur beträgt 35 °C.
- Bringen Sie das Produkt nicht von kalten in warme Umgebungen und umgekehrt. Kondensation kann zur Beschädigung des Gerätes und elektrischer Bauteile führen.
- Das Produkt darf keinem Tropfwasser oder Spritzwasser ausgesetzt werden.
- Achten Sie darauf, dass keine Gegenstände oder Flüssigkeiten durch Öffnungen in das Gehäuse eindringen.
- Tauchen Sie elektrische Teile des Produktes während des Reinigens oder des Betriebs nicht in Wasser oder andere Flüssigkeiten. Halten Sie das Produkt nie unter fließendes Wasser.
- Stellen Sie das Produkt nicht in der Nähe von Geräten auf, die starke Magnetfelder erzeugen (z. B. Motoren, Lautsprecher, Transformatoren.)
- Setzen Sie das Produkt nicht direkter Sonneneinstrahlung, Feuchtigkeit, Verschmutzungen, heißen Lichtquellen oder starken Magnetfeldern aus.
- Setzen Sie das Gerät keinen hohen Temperaturen und starken Vibrationen aus und vermeiden Sie eine starke mechanische Beanspruchung.
- Es ist möglich, dass das Produkt infolge elektrostatischer Entladungen nicht einwandfrei funktioniert oder auf die Betätigung eines Bedienelements nicht reagiert. Schalten Sie in diesem Fall das Produkt aus und nach einigen Sekunden wieder ein.
- Falls am Produkt Schäden auftreten, benutzen Sie es nicht mehr und lassen Sie es durch einen Fachmann instand setzen oder wenden Sie sich an unsere Kundenbetreuung. Zerlegen Sie das Produkt nicht und unternehmen Sie keine eigenen Reparaturversuche.
- **Gefahr!** Übermäßiger Schalldruck von Ohrhörern und Kopfhörern kann zu Gehörschäden führen. Wenn Sie über längere Zeit laute Musik hören, kann Ihr Hörvermögen beeinträchtigt werden. Stellen Sie eine angemessene Lautstärke ein.
- Hören Sie nur bei angemessener Lautstärke und nur eine angemessene Zeit lang.
- Die Verwendung des Headsets am Steuer wird nicht empfohlen und ist möglicherweise in manchen Ländern verboten.
- In potenziell gefährlichen Situationen müssen Sie sehr vorsichtig sein oder die Verwendung kurzzeitig unterbrechen.
- Um gefährliche Situationen zu vermeiden, verwenden Sie das Produkt nicht für andere Zwecke als die in der Anleitung beschriebenen. Eine unsachgemäße Verwendung ist gefährlich und führt zum Erlöschen der Garantie.
- **Wichtig!** Vergewissern Sie sich vor Gebrauch, dass das Produkt in einem gebrauchsfähigen Zustand ist. Das Produkt darf nicht verwendet werden, wenn es Anzeichen von Beschädigungen aufweist oder der Verdacht besteht, dass es defekt ist.

2. Bestimmungsgemäßer Gebrauch

Dieses Produkt ist nur als Ohrhörer mit Mikrofon für den Anschluss an einem Handy oder einer Audioquelle geeignet. Jeglicher anderer Gebrauch kann zu Schäden am Produkt oder Verletzungen führen. Das Headset bietet einen hohen Tragekomfort und die Bedienelemente befinden sich im ABS-Gehäuse der Inline-Fernbedienung.
Die Imtron GmbH übernimmt keine Haftung für Schäden am Produkt, für Sach- oder Personenschäden, die auf eine unvorsichtige oder unsachgemäße Verwendung des Produkts oder eine Verwendung des Produkts zurückzuführen sind, die nicht dem vom Hersteller angegebenen Zweck entspricht.

3. Teile

A. Ohrstöpsel links (L) und rechts (R)
B. Kabel
C. Lautstärke erhöhen
D. Multifunktionstaste
E. Lautstärke verringern
F. Typ-C-Stecker

4. Vor dem ersten Gebrauch

Nehmen Sie das Produkt und das Zubehör vorsichtig aus der Originalverpackung. Bitte beachten Sie bei der Entsorgung der Originalverpackung die geltenden gesetzlichen Bestimmungen. Wenn Sie Fragen zur ordnungsgemäßen Entsorgung haben, wenden Sie sich bitte an Ihre örtlichen Behörden. Überprüfen Sie die Lieferung auf Vollständigkeit und Beschädigung. Wenn etwas fehlt oder Schäden zu erkennen sind, wenden Sie sich sofort an Ihren Fachhändler.
Reinigen Sie das Produkt nach dem Auspacken, siehe Abschnitt **Reinigung und Pflege**.

5. Betrieb

Ein- und ausschalten
Das Headset muss nicht ein- oder ausgeschaltet werden. Es schaltet sich bei Anschluss an Ihr Handy oder ein Audiogerät automatisch ein und es schaltet sich wieder automatisch aus, wenn es vom jeweiligen Gerät getrennt wird.

Anschließen
Bevor Sie Ihr Headset an einem externen Abspielgerät (wie Handy, MP3-Player) anschließen, beachten Sie ebenfalls dessen Bedienungsanleitung bezüglich Sicherheitshinweisen und Gebrauch mit anderen Geräten.

1 Schließen Sie den Typ-C-Stecker an Ihrem Handy oder einem Audiogerät an. Starten Sie die Wiedergabe auf Ihrem Handy/externen Abspielgerät und stellen Sie die Lautstärke mit den Tasten + und – auf der Inline-Fernbedienung ein. Mit der Multifunktionstaste starten oder unterbrechen Sie die Wiedergabe, beantworten, beenden und verweigern Sie einen Anruf, springen Sie einen Titel vorwärts oder zurück oder aktivieren Sie den Sprachassistenten.

2 Beachten Sie beim Einsetzen der Ohrhörer die Seitenangabe „R" (rechts) und „L" (links) auf den Ohrhörern.

Freisprechfunktion
3 Die Ohrhörer verfügen über ein integriertes Mikrofon. Tippen Sie bei angeschlossenen Ohrhörern und aktiviertem Sprachassistenten (Siri oder Google) auf Ihrem Handy auf die Multifunktionstaste, um einen eingehenden Anruf anzunehmen. Sprechen Sie während des Telefonats in das integrierte Mikrofon. Zum Auflegen drücken Sie erneut die Multifunktionstaste. Wenn Sie einen Anruf nict entgegennehmen möchten, drücken Sie ebenfalls die Multifunktionstaste.

Bedienelemente

Taste	Funktion	Aktion
Multifunktions-taste	Wiedergabe/Pause	Einmal drücken
	Sprachassistent aktivieren	Gedrückt halten
	Anruf beantworten	Einmal drücken
	Anruf beenden	Für iPhone 15 einmal drücken; für Android-Handys gedrückt halten
	Eingehenden Anruf ablehnen	Gedrückt halten
	Nächster Titel	Zweimal drücken
	Vorheriger Titel	Dreimal drücken
+	Lautstärke erhöhen	Einmal drücken
-	Lautstärke verringern	Einmal drücken

6. Fehlerbehebung

Sollten während des Betriebs Probleme auftreten, wenden Sie sich bitte an den Hersteller.

7. Reinigung und Pflege

- Reinigung und Wartung durch den Benutzer dürfen nicht von Kindern durchgeführt werden, es sei denn, sie sind 8 Jahre oder älter und werden beaufsichtigt.
- Reinigen Sie das Gehäuse nur mit einem leicht angefeuchteten weichen Tuch.
- Verwenden Sie keine aggressiven Reinigungs- oder Lösungsmittel, harte Bürsten, metallische oder scharfe Gegenstände, um das Gehäuse nicht zu beschädigen.
- Tauchen Sie elektrische Bauteile des Produkts während des Reinigens nicht in Wasser oder andere Flüssigkeiten. Halten Sie das Produkt keinesfalls unter fließendes Wasser.
- Achten Sie darauf, dass das Typ-C-Kabel vor der Reinigung vom IN-EAR-Headset getrennt wird.
- Achten Sie darauf, dass kein Wasser in das Produkt eindringt.

8. Technische Daten

Gewicht	: 12 g
Farbe	: Weiß
Chipsatz	: Bluetrum
Lautsprecher Impedanz	: 32 Ω
Lautsprecher Durchmesser	: 14,2 mm
Empfindlichkeit	: 93±3dB
Frequenzgang	: 20 Hz - 20 kHz
Ausgangsleistung	: 3 mW
Kabellänge	: 1,2 m
Material Inline-Fernbedienung	: ABS

Manual del usuario ES

Felicidades por su adquisición de estos auriculares INTERNOS. El uso de este producto es sencillo e inmediato. Si lee este manual de instrucciones, podrá usar de forma óptima todas sus funciones.

1. Instrucciones de seguridad

- Lea este manual del usuario cuidadosamente antes del primer uso . Contiene instrucciones de seguridad importantes así como instrucciones de uso y cuidado del producto. Conserve las instrucciones como referencia en el futuro e inclúyalas con el producto si lo transfiere a terceros.
- Este aparato no está diseñado para ser usado por personas (incluyendo niños) con capacidades físicas, sensoriales o mentales reducidas, falta de experiencia o conocimientos, a menos que reciban supervisión e instrucciones sobre el uso del aparato por una persona responsable de su seguridad.
- Los niños deben ser supervisados para garantizar que no jueguen con el producto.
- La temperatura máxima operativa es de 35°C.
- No mueva el producto de entornos fríos a cálidos ni viceversa. La condensación podría dañar el producto y sus componentes eléctricos.
- El producto no debe exponerse a goteo ni salpicaduras de agua.
- Asegúrese de que no entren objetos ni líquidos en la carcasa por las aperturas.
- No sumerja piezas eléctricas del producto en agua ni otros líquidos durante la limpieza o el uso. No aguante nunca el producto bajo agua corriente.
- No ponga el dispositivo cerca de dispositivos que creen campos magnéticos potentes (como motores, altavoces, transformadores).
- No exponga el producto a la luz solar directa, humedad, suciedad, fuentes de luz calientes ni campos magnéticos potentes.
- No exponga el dispositivo a altas temperaturas ni vibraciones fuertes, y evite la tensión mecánica importante.
- Es posible que el producto no funcione correctamente debido a descarga electroestática o no responda al uso de un elemento de control. En este caso, apague el producto y vuelva a encenderlo pasados unos segundos.
- Si el producto se daña, deje de usarlo y hágalo reparar por un especialista o contacte con nuestro departamento de servicio al cliente. No desmonte el producto ni intente repararlo usted mismo.
- **¡Peligro!** Una presión sonora excesiva de los auriculares puede provocar una daños al oído. Si escucha música alta durante mucho tiempo, su oído puede verse afectado. Establezca un nivel de volumen adecuado.
- Escuche exclusivamente a un volumen apropiado y durante un tiempo prudencial.
- Usar auriculares durante la conducción no está recomendado y puede estar prohibido en ciertos países.
- En situaciones potencialmente peligrosas, debe tener mucho cuidado o interrumpir el uso brevemente.
- Para evitar situaciones peligrosas, no utilice el producto para otros fines que no sean los descritos en las instrucciones.. El uso inadecuado es peligroso y anularía la garantía.
- **¡Importante!** Antes del uso, asegúrese de que el producto esté condiciones operativas. El producto no debe usarse si muestra indicios de daños o se sospecha que es defectuoso.

2. Finalidad de uso

Este producto solamente es adecuado para usarse como auriculares con micrófono para conexión a un teléfono móvil o fuente de sonido. Cualquier otro uso puede tener como resultado daños en el producto o lesiones. Los auriculares son muy cómodos de llevar y los controles se encuentran en la carcasa de ABS del mando a distancia en línea.
Imtron GmbH no acepta ninguna responsabilidad por daños al producto, daños materiales ni lesiones personales causadas por uso descuidado o indebido del producto o que no se corresponda con la finalidad especificada por el fabricante.

3. Componentes

A. Almohadillas para el oído izquierdo (L) y derecho (R)
B. Cable
C. Aumentar volumen
D. Botón multifunción
E. Reducir volumen
F. Conector tipo C

4. Antes del primer uso

Saque el producto y los accesorios cuidadosamente del embalaje original. Obedezca las normativas legales aplicables cuando deseche el embalaje original. Si tiene cualquier duda sobre su correcta eliminación, contacte con su autoridad local. Compruebe que la entrega esté completa y no existan daños. Si falta algo o está dañado visiblemente, contacte con su vendedor especializado de inmediato.
Limpie el producto tras desembalarlo, consulte la sección **Limpieza y cuidados**.

5. Funcionamiento

Encender y apagar
Los auriculares no necesitan encenderse ni apagarse. Se encienden automáticamente cuando se conectan a su teléfono móvil o dispositivo de sonido y se apagan automáticamente cuando se desconecten del dispositivo correspondiente.

Conexión
Antes de conectar sus auriculares a un dispositivo de reproducción externo (como un teléfono móvil o un reproductor MP3), consulte también sus instrucciones de funcionamiento y seguridad en el uso con otros dispositivos.

1 Conecte el conector tipo C a su teléfono móvil o a un dispositivo de sonido. Inicie la reproducción en su teléfono móvil/dispositivo de reproducción externo y ajuste el volumen usando los botones + y - del mando a distancia en línea. Use el botón multifunción para iniciar o pausar la reproducción, responder, finalizar y rechazar una llamada, saltar adelante o atrás una pista o activar el asistente de voz.

2 Cuando inserte los auriculars, tenga en cuenta las marcas del lado "R" (derecho) y "L" (izquierdo) en los auriculares.

Función manos libres
3 Los auriculares tienen un micrófono integrado. Con los auriculares conectados y el asistente de voz (Siri o Google) activado en su teléfono móvil, toque el botón multifunción para responder una llamada entrante. Hable por el micrófono integrado durante la llamada. Para colgar, vuelva a pulsar el botón multifunción. Si no desea responder una llamada, pulse el botón multifunción.

Controles

Botón	Función	Acción
Botón multifunción	Reproducir/Pausa	Pulsar una vez
	Activar asistente de voz	Mantener pulsado
	Responder llamada	Pulsar una vez
	Terminar llamada	Pulse una vez para iPhone 15; mantenga pulsado para teléfono móvil Android
	Rechazar llamada entrante	Mantener pulsado
	Pista siguiente	Pulsar dos veces
	Pista anterior	Pulse tres veces
+	Aumentar volumen	Pulsar una vez
-	Reducir volumen	Pulsar una vez

6. Solución de problemas

Si se producen problemas durante el uso, contacte con el fabricante.

7. Limpieza y cuidado

- La limpieza y el mantenimiento por parte del usuario no deben ser realizados por niños a menos que tengan 8 años o más y reciban supervisión.
- Limpie la carcasa exclusivamente con una paño suave ligeramente humedecido.
- No use agentes limpiadores agresivos ni disolventes, cepillos rígidos ni objetos metálicos ni afilados para evitar dañar la carcasa.
- No sumerja los componentes eléctricos del producto en agua ni otros líquidos durante la limpieza. No aguante nunca el producto bajo agua corriente.
- Asegúrese de que el cable tipo C esté desconectado de los auriculares INTERNOS antes de limpiarlos.
- Asegúrese de que no entre agua en el producto.

8. Datos técnicos

Peso	: 12g
Color	: Blanco
Chip	: Bluetrum
Resistencia del altavoz	: 32Ω
Diámetro de altavoz	: 14,2mm
Sensibilidad	: 93±3dB
Respuesta de frecuencia	: 20Hz-20kHz
Potencia de salida	: 3mW
Longitud de cable	: 1,2 m
Material del mando en línea	: ABS

Mode d'emploi FR

Félicitations pour l'achat de ce casque audio intra-auriculaire. L'utilisation de ce produit est simple et ergonomique. Lisez ce manuel d'instructions pour profiter au mieux de toutes les fonctions du clavier.

1. Consignes de sécurité

- Lisez attentivement ce mode d'emploi avant la première utilisation. Il contient des informations importantes pour la sécurité ainsi que les instructions pour l'utilisation et l'entretien du produit. Conservez les instructions afin de pouvoir les consulter ultérieurement et remettez-les à un tiers en cas de cession du produit.
- Ce produit n'est pas prévu pour être utilisé par des personnes (y compris les enfants) dont les capacités physiques, sensorielles ou mentales sont réduites, ou des personnes qui n'ont pas d'expériences ou de connaissances suffisantes, sauf si elles peuvent recevoir une surveillance ou des instructions préalables concernant l'utilisation de l'appareil ou par une personne responsable de leur sécurité.
- Les enfants doivent être surveillés car l'appareil n'est pas un jouet.
- La température de fonctionnement maximale est de 35 °C.
- Ne déplacez pas l'appareil d'un lieu froid à un lieu chaud, et vis versa. La condensation peut endommager le produit et les composants électriques.
- L'appareil ne doit pas être exposé à des gouttes ou à des éclaboussures d'eau.
- Assurez-vous qu'aucun objet ou liquide ne pénètre dans le boîtier par les ouvertures.
- N'immergez jamais les parties électriques du produit dans l'eau ou tout autre liquide durant le nettoyage ou l'utilisation. Ne mettez jamais l'appareil sous le robinet.
- Ne placez pas le produit à proximité d'appareils générant de forts champs magnétiques (par exemple moteurs, haut-parleurs, transformateurs).
- N'exposez pas le produit aux rayons directs du soleil, à l'humidité, à la saleté, aux sources de lumières chaudes ou aux champs magnétiques puissants.
- N'exposez pas l'appareil à des températures élevées et des fortes vibrations et éviter des tensions mécaniques importantes.
- Il est possible que le produit ne fonctionne pas correctement en raison d'une décharge électrostatique ou qu'il ne réagisse pas à une commande. Dans ce cas, éteignez et attendez quelques secondes avant de rallumer le produit.
- Si le produit est endommagé, cessez son utilisation et faites-le réparer par un technicien qualifié, ou contactez notre service d'assistance clients. Ne démontez pas le produit et ne tentez pas de le réparer par vous-même.
- **Danger !** Une pression sonore excessive provenant d'écouteurs et de casques peut provoquer des lésions auditives. Si vous écoutez de la musique forte pendant de longues périodes, votre audition peut être altérée. Réglez un niveau de volume approprié.
- Écoutez uniquement à un volume approprié et pendant une durée appropriée.
- L'utilisation du casque pendant la conduite n'est pas recommandée et peut être interdite dans certains pays.
- Dans des situations potentiellement dangereuses, vous devez être très prudent ou interrompre l'utilisation pendant le temps nécessaire.
- Pour éviter les situations dangereuses, n'utilisez pas l'appareil à des fins autres que celles décrites dans les instructions. Une utilisation incorrecte est dangereuse et annule la garantie.
- **Important !** Avant utilisation, assurez-vous que le produit est en parfait état de fonctionnement. N'utilisez pas le produit s'il présente un quelconque signe de dommage ou si vous suspectez qu'il est défectueux.

2. Utilisation prévue

Ce produit peut seulement faire office d'écouteurs et de microphone avec un téléphone mobile ou une autre source audio. Une autre utilisation pourrait endommager le produit ou provoquer des blessures. Le casque audio est très confortable et les contrôles sont localisés directement sur la commande filaire en plastique ABS.
Imtron GmbH décline toute responsabilité pour les dommages causés au produit, pour les dommages matériels ou corporels résultant d'une utilisation imprudente ou inappropriée du produit ou d'une utilisation du produit qui ne correspond pas à l'usage spécifié par le fabricant.

3. Composants

A. Écouteur gauche (L) et droite (R)
B. Câble
C. Augmenter le volume
D. Bouton multifonction
E. Réduire le volume
F. Fiche Type-C

4. Avant la première utilisation

Retirez soigneusement le produit et les accessoires de l'emballage d'origine. Veuillez respecter les dispositions légales en vigueur lorsque vous vous débarrassez de l'emballage d'origine. Si vous avez des questions sur l'élimination appropriée, veuillez contacter votre autorité locale. Vérifiez que la livraison est complète et qu'elle n'est pas endommagée. Si quelque chose est manquant ou endommagé, contactez immédiatement votre revendeur spécialisé.
Nettoyez l'appareil après le déballage, consultez la section **Nettoyage et Entretien**.

5. Fonctionnement

Mise en marche et arrêt

Il n'a pas besoin d'être allumé ou éteint. Il s'allume automatiquement lorsqu'il est connecté à votre téléphone mobile ou à un appareil audio et s'éteint automatiquement lorsqu'il est déconnecté de l'appareil.

Connexion

Avant de connecter votre casque à une source audio externe (tel qu'un téléphone portable ou un lecteur MP3), consultez ses instructions d'utilisation et de sécurité pour une utilisation avec d'autres appareils.

1 Connectez la prise Type-C à votre téléphone mobile ou à un appareil audio. Commencez la lecture sur votre téléphone mobile/appareil de lecture externe et réglez le volume à l'aide des boutons + et - de la commande filaire. Utilisez le bouton multifonction pour démarrer ou mettre en pause la lecture, répondre, terminer et rejeter un appel, avancer ou reculer une piste ou activer l'assistant vocal.

2 Lorsque vous branchez les écouteurs, notez les marques « R » (droite) et « L » (gauche) sur les écouteurs.

Fonction mains libres

3 Les écouteurs disposent d'un microphone intégré. Les écouteurs connectés et l'assistant vocal (Siri ou Google) activé sur votre téléphone mobile, appuyez sur le bouton multifonction pour répondre à un appel entrant. Parlez dans le microphone intégré pendant l'appel. Pour raccrocher, appuyez à nouveau sur le bouton multifonction. Si vous ne souhaitez pas répondre à un appel, appuyez sur le bouton multifonction.

Contrôles

Touche	Fonction	Action
Bouton multifonctions	Lecture / Pause	Une pression
	Activation de l'assistant vocal	Appuyez et maintenez
	Répondre à un appel	Une pression
	Raccrocher	Appuyez une fois avec un iPhone 15, et maintenez appuyé avec un appareil Android
	Refusez l'appel entrant	Appuyez et maintenez
	Piste suivante	Deux pressions
	Piste précédente	Trois pressions
+	Augmenter le volume	Une pression
-	Réduire le volume	Une pression

6. Dépannage

Si des problèmes surviennent en cours d'utilisation, veuillez contacter le fabricant.

7. Nettoyage et entretien

- Les travaux de nettoyage et d'entretien ne doivent pas être confiés à des enfants de moins de 8 ans et ils doivent être surveillés par des adultes.
- Nettoyez le boîtier avec un chiffon légèrement humide seulement.
- N'utilisez pas de produits de nettoyage agressifs ni de solvants, des brosses métalliques ou des objets métalliques ou pointus afin de ne pas endommager le boîtier.
- N'immergez jamais les parties électriques du produit dans l'eau ou tout autre liquide durant le nettoyage. Ne mettez jamais l'appareil sous le robinet.
- Assurez-vous que le câble type-C est déconnecté du casque audio intra-auriculaire avant de les nettoyer.
- Veillez à ce que l'eau ne pénètre pas dans le produit.

8. Données techniques

Poids	: 12 g
Couleur	: Blanc
Chipset	: Bluetrum
Impédance du haut-parleur	: 32 Ω
Diamètre du haut-parleur	: 14,2 mm
Sensibilité	: 93±3 dB
Réponse en fréquence	: 20 Hz-20 kHz
Puissance de sortie	: 3 mW
Longueur de câble	: 1,2 m
Matériau de la commande filaire	: ABS

Manuale d'uso — IT

Ci congratuliamo per l'acquisto di queste cuffie IN-EAR. Il funzionamento di questo prodotto è semplice e immediato. Leggendo il presente manuale d'uso, è possibile utilizzare in modo ottimale tutte le funzioni.

1. Istruzioni per la sicurezza

- Leggere con attenzione il presente manuale d'uso prima del primo utilizzo. Contiene importanti istruzioni sulla sicurezza, sull'uso e la cura del prodotto. Conservare le istruzioni per futuro riferimento e allegarle al prodotto se lo si cede a terzi.
- Questo apparecchio non è destinato all'uso da parte di persone (compresi i bambini) con ridotte capacità fisiche, sensoriali o mentali, o con mancanza di esperienza e/o conoscenza, a meno che non abbiano ricevuto supervisione o istruzioni sull'uso dell'apparecchio da parte di una persona responsabile della loro sicurezza.
- I bambini devono essere sorvegliati per evitare che giochino con l'apparecchio.
- La temperatura massima di esercizio è di 35 °C.
- Non spostare il prodotto da ambienti freddi ad ambienti caldi e viceversa. La condensa può danneggiare il prodotto e i componenti elettrici.
- Il prodotto non deve essere esposto a gocciolamenti o spruzzi d'acqua.
- Assicurarsi che nessun oggetto o liquido entri nell'alloggiamento attraverso le aperture.
- Non immergere le parti elettriche del prodotto in acqua o altri liquidi durante la pulizia o il funzionamento. Non tenere mai il prodotto sotto l'acqua corrente.
- Non posizionare il prodotto vicino a dispositivi che generano forti campi magnetici (ad es. motori, altoparlanti o trasformatori).
- Non esporre il prodotto alla luce solare diretta, alla condensa, allo sporco, alle fonti di calore o a forti campi magnetici.
- Non esporre il dispositivo ad alte temperature o a forti vibrazioni ed evitare severe sollecitazioni meccaniche.
- È possibile che il prodotto non funzioni correttamente a causa di scariche elettrostatiche o non risponda al funzionamento di un elemento di controllo. In questo caso, spegnere e riaccendere il prodotto dopo alcuni secondi.
- Se il prodotto è danneggiato, smettere di usarlo e farlo riparare da uno specialista o contattare il nostro servizio clienti. Non smontare il prodotto e non tentare di ripararlo da soli.
- **Pericolo!** L'eccessiva potenza sonora di auricolari e cuffie può causare danni all'udito. Se ascolti musica ad alto volume per lunghi periodi di tempo, l'udito potrebbe essere compromesso. Impostare un livello di volume adeguato.
- Ascoltare esclusivamente a un volume adeguato e per un periodo di tempo ragionevole.
- L'uso delle cuffie mentre si è alla guida è sconsigliato ed è vietato in alcuni Paesi.
- In situazioni potenzialmente pericolose, è necessario prestare molta attenzione o interrompere brevemente l'uso.
- Per evitare situazioni di pericolo, non utilizzare il prodotto per scopi diversi da quelli descritti nelle istruzioni. L'utilizzo improprio è pericoloso e comporterà l'annullamento della garanzia.
- **Importante!** Prima dell'uso, accertarsi che il prodotto sia in buone condizioni di servizio. Il prodotto non deve essere utilizzato se presenta segni di danneggiamento o se si sospetta che sia difettoso.

2. Destinazione d'uso

Questo prodotto può essere utilizzato solo come auricolare con microfono da collegare a un telefono cellulare o a una sorgente audio. Qualsiasi altro utilizzo può causare danni al prodotto o lesioni. Le cuffie sono molto comode da indossare e i comandi si trovano nell'alloggiamento in ABS del telecomando.
Imtron GmbH non si assume alcuna responsabilità per danni al prodotto, per danni alla proprietà o per lesioni personali risultanti da un uso incauto o improprio del prodotto o da un uso del prodotto che non sia rispondente allo scopo specificato dal produttore.

3. Componenti

A. Auricolari sinistro (L) e destro (R)
B. Cavo
C. Aumentare il volume
D. Pulsante multi-funzione
E. Diminuire il volume
F. Spina di tipo C

4. Previamente al primo utilizzo

Rimuovere con cura il prodotto e gli accessori dalla confezione originale. Per lo smaltimento dell'imballaggio originale, rispettare le norme di legge vigenti. In caso di domande sul corretto smaltimento, contattare le autorità locali. Controllare che la fornitura sia completa e non presenti danni. Se qualcosa manca o il danno è visibile, contattare immediatamente il rivenditore specializzato.
Pulire il prodotto dopo la rimozione dall'imballaggio, vedere la sezione **Pulizia e cura**.

5. Funzionamento

Accensione e spegnimento

Le cuffie non hanno bisogno di essere accese o spente. Si accendono automaticamente quando sono collegate al telefono cellulare o a un dispositivo audio e si spengono di nuovo automaticamente quando vengono scollegate dal rispettivo dispositivo.

Connessione in corso

Prima di collegare le cuffie a un dispositivo di riproduzione esterno (come un telefono cellulare o un lettore MP3), consultare le istruzioni per l'uso e la sicurezza relative all'utilizzo con altri dispositivi.

1 Collegare la spina di tipo C al telefono cellulare o a un dispositivo audio. Avviare la riproduzione sul telefono cellulare/dispositivo di riproduzione esterno e regolare il volume con i tasti + e - del telecomando. Utilizzare il pulsante multifunzione per avviare o mettere in pausa la riproduzione, rispondere, terminare e rifiutare una chiamata, andare avanti o indietro di un brano o attivare l'assistente vocale.

2 Quando si inseriscono gli auricolari, prestare attenzione alle indicazioni del lato "R" (destro) e "L" (sinistro).

Funzione vivavoce

3 Gli auricolari sono dotati di un microfono integrato. Con gli auricolari collegati e l'assistente vocale (Siri o Google) attivato sul cellulare, toccare il pulsante multifunzione per rispondere a una chiamata in arrivo. Parlare nel microfono integrato durante la chiamata. Per riagganciare, premere nuovamente il tasto multifunzione. Se non si desidera rispondere a una chiamata, premere il tasto multifunzione.

Comandi

Pulsante	Funzione	Azione
Pulsante multi-funzione	Riproduzione/pausa	Premere una volta
	Attivare l'assistente vocale	Premere e tenere premuto
	Rispondere ad una chiamata	Premere una volta
	Terminare la chiamata	Premere una volta per l'iPhone 15; tenere premuto per il cellulare Android
	Rifiutare una chiamata in arrivo	Premere e tenere premuto
	Traccia successiva	Doppia pressione
	Brano precedente	Premere tre volte
+	Aumentare il volume	Premere una volta
-	Diminuire il volume	Premere una volta

6. Risoluzione dei problemi

Se si verificano problemi durante il funzionamento, contattare il produttore.

7. Pulizia e cura

- La pulizia e la manutenzione a cura dell'utente non devono essere eseguite da bambini, a meno che non abbiano almeno 8 anni e siano sorvegliati.
- Pulire l'alloggiamento esclusivamente con un panno morbido appena inumidito.
- Non utilizzare detergenti o solventi aggressivi, spazzole dure, oggetti metallici o taglienti onde evitare di danneggiare l'alloggiamento.
- Non immergere le parti elettriche del prodotto in acqua o altri liquidi durante la pulizia. Non tenere mai il prodotto sotto l'acqua corrente.
- Assicurarsi che il cavo USB-C sia scollegato dalle cuffie IN-EAR prima di effettuare la pulizia.
- Assicurarsi che l'acqua non penetri nel prodotto.

8. Dati tecnici

Peso	: 12 g
Colore	: Bianco
Chipset	: Bluetrum
Impedenza degli altoparlanti	: 32 Ω
Diametro dell'altoparlante	: 14,2 mm
Sensibilità	: 93±3 dB
Risposta in frequenza	: 20 Hz-20 kHz
Potenza in uscita	: 3 mw
Lunghezza del cavo	: 1,2 m
Materiale remoto in linea	: ABS

Bedieningselementen

Knop	Functie	Handeling
Multifunctionele knop	Afspelen/Pauzeren	Druk eenmaal hierop
	Stemassistent activeren	Houd ingedrukt
	Oproep beantwoorden	Druk eenmaal hierop
	Oproep beëindigen	Druk eenmaal voor iphone 15; houd ingedrukt voor mobiele Android-telefoon
	Inkomende oproep weigeren	Houd ingedrukt
	Volgend nummer	Druk tweemaal hierop
	Vorig nummer	Druk drie keer hierop
+	Volume verhogen	Druk eenmaal hierop
-	Volume verlagen	Druk eenmaal hierop

6. Problemen oplossen

Neem contact op met de fabrikant als u problemen ondervindt tijdens het gebruik.

7. Schoonmaken en onderhoud

- Laat het reinigen en onderhouden van het apparaat niet uitvoeren door kinderen tenzij ze ouder zijn dan 8 jaar en onder toezicht staan.
- Maak de behuizing alleen schoon met een licht bevochtigde en zachte doek.
- Gebruik geen agressieve reinigingsmiddelen of oplosmiddelen, harde borstels, metaal of scherpe objecten om schade aan de behuizing te voorkomen.
- Dompel de elektrische onderdelen van het product tijdens het schoonmaken niet onder in water of een andere vloeistof. Houd het product nooit onder stromend water.
- Zorg ervoor dat de Type-C-kabel losgekoppeld is van de IN-EAR headset voordat u deze schoonmaakt.
- Zorg ervoor dat er geen water in het product komt.

8. Technische gegevens

Gewicht	: 12 g
Kleur	: Wit
Chipset	: Bluetrum
Luidsprekerimpedantie	: 32 Ω
Luidsprekerdiameter	: 14,2 mm
Gevoeligheid	: 93 ±3 dB
Frequentierespons	: 20 Hz-20 kHz
Uitgangsvermogen	: 3 mW
Kabellengte	: 1,2 m
Materiaal inline afstandsbediening	: ABS

Instrukcja obsługi — PL

Gratulujemy zakupu tego dousznego zestawu słuchawkowego. Korzystanie z niniejszego produktu jest proste i nie nastręcza żadnych trudności. Zapoznanie się z niniejszą instrukcją obsługi pozwoli na optymalne wykorzystanie wszystkich funkcji.

1. Zalecenia dotyczące bezpieczeństwa

- Przed pierwszym użyciem uważnie zapoznaj się treścią niniejszej instrukcji obsługi. Zawiera ważne wskazówki dotyczące bezpieczeństwa a także wskazania odnośnie do użytkowania i pielęgnacji produktu. Instrukcję prosimy zachować na wypadek konieczności skorzystania z niej w przyszłości, a przekazując urządzenie kolejnemu właścicielowi prosimy przekazać ją wraz z nim.
- To urządzenie nie jest przeznaczone do użytku przez osoby (w tym dzieci) o ograniczonych zdolnościach fizycznych, sensorycznych lub umysłowych, lub nieposiadające doświadczenia i/lub wiedzy, chyba że są one nadzorowane lub zostały poinstruowane w zakresie korzystania z urządzenia przez osobę odpowiedzialną za ich bezpieczeństwo.
- Dzieci należy nadzorować opiekę i dopilnować, by nie używały urządzenia do zabawy.
- Maksymalna temperatura pracy wynosi 35°C.
- Nie należy przenosić produktu z zimnego do ciepłego otoczenia i odwrotnie. Skropliny pary wodnej mogą spowodować uszkodzenie produktu i podzespołów elektrycznych.
- Produkt nie może być narażony na działanie kapiącej lub rozpryskującej się wody.
- Należy dopilnować, by żadne przedmioty ani płyny nie przedostały się do wnętrza urządzenia przez otwory w obudowie.
- Nie zanurzać części elektrycznych produktu w wodzie lub innych płynach podczas czyszczenia lub pracy. Nigdy nie trzymać produktu pod bieżącą wodą.
- Nie należy umieszczać produktu w pobliżu urządzeń generujących silne pola magnetyczne (np. silniki, głośniki, transformatory).
- Nie należy wystawiać produktu na bezpośrednie działanie promieni słonecznych, wilgoci, brudu, źródeł gorącego światła lub silnych pól magnetycznych.
- Nie należy narażać urządzenia na działanie wysokich temperatur i silnych wibracji oraz unikać silnych obciążeń mechanicznych.
- Produkt może nie działać prawidłowo z powodu wyładowań elektrostatycznych lub nie reagować na działanie elementu sterującego. W takim przypadku należy wyłączyć produkt i włączyć go ponownie po kilku sekundach.
- Jeśli produkt jest uszkodzony, należy zaprzestać jego używania i zlecić naprawę specjaliście lub skontaktować się z naszym działem obsługi klienta. Nie demontować produktu i nie próbować go samodzielnie naprawiać.
- **Niebezpieczeństwo!** Nadmierne ciśnienie akustyczne ze słuchawek na- lub dousznych może spowodować uszkodzenie słuchu. Przy słuchaniu głośnej muzyki przez dłuższy czas, można uszkodzić sobie słuch. Ustaw odpowiedni poziom głośności.
- Słuchaj tylko przy odpowiedniej głośności i przez odpowiedni czas.
- Korzystanie z zestawu słuchawkowego podczas prowadzenia pojazdu nie jest zalecane i może być zabronione w niektórych krajach.
- W potencjalnie niebezpiecznych sytuacjach należy zachować szczególną ostrożność lub przerwać użytkowanie na krótki czas.
- Aby uniknąć niebezpiecznych sytuacji, nie należy używać produktu do celów innych niż opisane w instrukcji. Niewłaściwe użytkowanie jest niebezpieczne i powoduje unieważnienie gwarancji.
- **Ważne!** Przed uruchomieniem urządzenia należy sprawdzić, czy jest ono w doskonałym stanie technicznym. Produktu nie wolno używać, jeżeli nosi ślady uszkodzenia lub istnieje podejrzenie, że jest wadliwy.

2. Przeznaczenie urządzenia

Ten produkt nadaje się wyłącznie do użytku jako słuchawki douszne z mikrofonem do podłączenia do telefonu komórkowego lub źródła dźwięku. Każde inne użycie może spowodować uszkodzenie produktu lub obrażenia ciała. Zestaw słuchawkowy jest bardzo wygodny w noszeniu, a elementy sterujące są wbudowane w obudowę ABS.
Firma Imtron GmbH nie ponosi odpowiedzialności za uszkodzenia produktu, uszkodzenia mienia lub obrażenia ciała wynikające z nieostrożnego lub niewłaściwego użytkowania produktu lub użytkowania produktu niezgodnego z przeznaczeniem określonym przez producenta.

3. Elementy

A. Słuchawka lewa (L) i prawa (R)
B. Kabel
C. Zwiększ głośność
D. Przycisk wielofunkcyjny
E. Zmniejsz głośność
F. Wtyczka typu C

4. Przed pierwszym użyciem

Ostrożnie wyjmij produkt i akcesoria z oryginalnego opakowania. Przy utylizacji oryginalnego opakowania należy przestrzegać obowiązujących przepisów prawnych. W przypadku jakichkolwiek pytań dotyczących właściwej utylizacji, prosimy o kontakt z lokalnymi władzami. Sprawdzić należy dostawę pod kątem kompletności i uszkodzeń. Jeśli czegoś brakuje lub widoczne są uszkodzenia, należy natychmiast skontaktować się ze sprzedawcą.
Wyczyść produkt po rozpakowaniu, patrz sekcja **Czyszczenie i pielęgnacja**.

5. Działanie

Włączanie i wyłączanie

Zestaw słuchawkowy nie musi być włączany ani wyłączany. Włącza się automatycznie po podłączeniu do telefonu komórkowego lub urządzenia audio i wyłącza się automatycznie po odłączeniu od odpowiedniego urządzenia.

Łączenie

Przed podłączeniem zestawu słuchawkowego do zewnętrznego urządzenia odtwarzającego (takiego jak telefon komórkowy lub odtwarzacz MP3) należy również zapoznać się z instrukcjami obsługi i bezpieczeństwa dotyczącymi korzystania z innych urządzeń.

1 Podłącz wtyczkę typu C do telefonu komórkowego lub urządzenia audio. Rozpocznij odtwarzanie na telefonie komórkowym/zewnętrznym urządzeniu odtwarzającym i dostosuj głośność za pomocą przycisków + i - przy pomocy wbudowanych elementów sterujących. Przycisk wielofunkcyjny służy do uruchamiania lub wstrzymywania odtwarzania, odbierania, kończenia i odrzucania połączeń, przeskakiwania do poprzedniego lub następnego utworu oraz aktywowania asystenta głosowego.

2 Podczas wkładania słuchawek należy zwrócić uwagę na oznaczenia „R" (prawa) i „L" (lewa) na słuchawkach.

Funkcja zestawu głośnomówiącego

3 Słuchawki mają wbudowany mikrofon. Po podłączeniu słuchawek i aktywowaniu asystenta głosowego (Siri lub Google) w telefonie komórkowym, dotknij przycisku wielofunkcyjnego, aby odebrać połączenie przychodzące. Mów do wbudowanego mikrofonu podczas połączenia. Aby się rozłączyć, naciśnij ponownie przycisk wielofunkcyjny. Jeśli nie chcesz odbierać połączenia, naciśnij przycisk wielofunkcyjny.

Elementy sterujące

Przycisk	Funkcja	Działanie
Przycisk wielofunkcyjny	Odtwarzanie/Pauza	Naciśnij raz
	Aktywacja asystenta głosowego	Naciśnij i przytrzymaj
	Odbierz połączenie	Naciśnij raz
	Zakończ połączenie	Naciśnij raz dla iPhone'a 15; naciśnij i przytrzymaj dla telefonu komórkowego z systemem Android
	Odrzucanie połączenia przychodzącego	Naciśnij i przytrzymaj
	Następny utwór	Naciśnij dwukrotnie
	Poprzedni utwór	Naciśnij trzy razy
+	Zwiększ głośność	Naciśnij raz
-	Zmniejsz głośność	Naciśnij raz

6. Wykrywanie i usuwanie usterek

Jeśli podczas pracy wystąpią problemy, należy skontaktować się z producentem.

7. Czyszczenie i pielęgnacja

- Czyszczenie i konserwacja przez użytkownika nie mogą być wykonywane przez dzieci, chyba że ukończyły 8 rok życia i znajdują się pod nadzorem.
- Obudowę czyścić wyłącznie lekko zwilżoną, miękką ściereczką.
- Nie używać agresywnych środków czyszczących ani rozpuszczalników, twardych szczotek, metalu ani ostrych przedmiotów, aby uniknąć uszkodzenia obudowy.
- Podczas czyszczenia nie należy zanurzać elementów elektrycznych produktu w wodzie lub innych płynach. Nigdy nie trzymać produktu pod bieżącą wodą.
- Przed czyszczeniem upewnij się, że kabel typu C jest odłączony od dousznego zestawu słuchawkowego.
- Upewnij się, że do produktu nie dostaje się woda.

8. Dane techniczne

Waga	: 12 g
Kolor	: Biała
Chipset	: Bluetrum
Impedancja głośnika	: 32 Ω
Średnica głośnika	: 14,2 mm
Czułość	: 93 ±3 dB
Pasmo przenoszenia	: 20 Hz - 20 kHz
Moc wyjściowa	: 3 mW
Długość kabla	: 1,2 m
Materiał elementu sterującego	: ABS

Felhasználói kézikönyv — HU

Gratulálunk az IN-EAR (hallójárati) mikrofonos fülhallgató megvásárlásához. A termék alkalmazása egyszerű és könnyen érthető. A felhasználói kézikönyv alapos áttanulmányozása segít abban, hogy az összes funkciót optimálisan kihasználhassa.

1. Biztonsági előírások

- Az első használat előtt figyelmesen olvassa el ezt a felhasználói kézikönyvet. Fontos biztonsági előírásokat, valamint a termék használatára és karbantartására vonatkozó utasításokat tartalmaz. Őrizze meg a felhasználói kézikönyvet, hogy később is kéznél legyen, és mellékelje a termékhez, ha azt harmadik félnek átadja.
- Ezt a készüléket nem használhatják csökkent fizikai, érzékszervi vagy szellemi képességekkel rendelkező személyek (ideértve a gyerekeket is), illetve tapasztalatlan és felkészületlen személyek, kivéve, ha a biztonságukért felelős személy felügyeli vagy oktatásban részesíti őket a készülék használatával kapcsolatban.
- A gyermekekre oda kell figyelni, hogy ne játsszanak a készülékkel.
- A maximális üzemi hőmérséklet 35 °C.
- Ne helyezze át a terméket hideg környezetből meleg környezetbe és fordítva. A páralecsapódás károsíthatja a terméket és az elektromos alkatrészeket.
- A terméket nem szabad csepegő vagy fröccsenő víznek kitenni.
- Ügyeljen arra, hogy a nyílásokon keresztül ne kerüljenek tárgyak vagy folyadékok a készülékházba.
- Ne merítse a termék elektromos részeit vízbe vagy más folyadékba tisztítás vagy működés közben. Soha ne tartsa a terméket folyó víz alá.
- Ne helyezze a terméket olyan eszközök közelébe, amelyek erős mágneses mezőt generálnak (pl. motorok, hangszórók, transzformátorok).
- Ne tegye ki a terméket közvetlen napfénynek, nedvességnek, szennyeződésnek, erős fényforrásnak vagy erős mágneses mezőnek.
- Ne tegye ki a készüléket magas hőmérsékletnek és erős rezgésnek, és kerülje a nagy mechanikai igénybevételt.
- Előfordulhat, hogy a termék elektrosztatikus kisülés miatt nem működik megfelelően, vagy nem reagál a vezérlőegység működésére. Ebben az esetben kapcsolja ki a terméket, majd néhány másodperc múlva kapcsolja be újra.
- Ne használja tovább a terméket, ha megsérült, és javíttassa meg szakemberrel, vagy vegye fel a kapcsolatot ügyfélszolgálatunkkal. Ne szerelje szét a terméket, és ne próbálja meg saját maga megjavítani.
- **Veszély!** A fülhallgatókból és a fejhallgatókból érkező túlzott hangnyomás halláskárosodást okozhat. Ha hosszú ideig hallgat zenét nagy hangerőn, az halláskárosodást okozhat. Állítson be megfelelő hangerőt.
- Csak megfelelő hangerőn és megfelelő ideig hallgasson médiatartalmat.
- A mikrofonos fülhallgató használata vezetés közben nem ajánlott, és egyes országokban tilos is lehet.
- Potenciálisan veszélyes helyzetekben nagyon óvatosan kell eljárnia, vagy rövid időre meg kell szakítania a használatot.
- A veszélyes helyzetek elkerülése érdekében ne használja a terméket a kézikönyvben leírtaktól eltérő célokra. A nem megfelelő használat veszélyes és érvényteleníti a garanciát.
- **Fontos!** Használat előtt győződjön meg arról, hogy a termék üzemképes állapotban van-e. A terméket nem szabad úgy használni, hogy azon sérülés jelei mutatkoznak, vagy meghibásodás gyanúja áll fenn.

2. Rendeltetésszerű használat

Ez a termék csak mikrofonnal ellátott fülhallgatóként használható mobiltelefonhoz vagy hangforráshoz való csatlakoztatásra. Bármilyen más használat a termék károsodását vagy sérülést okozhat. A mikrofonos fülhallgató viselete nagyon kényelmes, a kezelőszervek pedig az inline távirányító ABS burkolatában találhatók.
Az Imtron GmbH nem vállal felelősséget a termékben keletkezett károkért, vagyoni károkért vagy személyi sérülésekért, amelyek a termék gondatlan vagy nem rendeltetésszerű használatából, illetve a terméknek a gyártó által meghatározott céltól eltérő használatából erednek.

3. Alkatrészek

A. Földugó bal (L) és jobb (R) oldali
B. Kábel
C. Hangerő növelése
D. Multifunkciós gomb
E. Hangerő csökkentése
F. Type-C aljzat

4. Az első használat előtt

Óvatosan vegye ki a terméket és az alkatrészeket az eredeti csomagolásból. Kérjük, az eredeti csomagolás kidobásakor tartsa be a vonatkozó jogszabályi előírásokat. Ha a megfelelő ártalmatlanítással kapcsolatban bármilyen kérdése van, kérjük, forduljon a helyi hatóságokhoz. Ellenőrizze, hogy a szállított alkatrészek hiánytalanul és épen megvannak-e. Ha bármi hiányzik vagy sérülés észlelhető, azonnal forduljon szakkereskedéséhez.
Kicsomagolás után tisztítsa meg a terméket, lásd a **Tisztítás és ápolás** című részt.

5. Használat

Be- és kikapcsolás

A mikrofonos fülhallgatót nem kell be- vagy kikapcsolni. Automatikusan bekapcsol, amikor csatlakozik a mobiltelefonjához vagy egy audioeszközhöz, és automatikusan kikapcsol, amikor leválasztja az adott eszközről.

Csatlakozás

Mielőtt a mikrofonos fülhallgatót külső lejátszóeszközhöz (például mobiltelefonhoz vagy MP3-lejátszóhoz) csatlakoztatja, kérjük, olvassa el a más eszközökkel való használatra vonatkozó üzemeltetési és biztonsági utasításokat is.

1 Csatlakoztassa a Type-C csatlakozót a mobiltelefonjához vagy egy audioeszközhöz. Indítsa el a lejátszást a mobiltelefonon/külső lejátszóeszközön, és állítsa be a hangerőt az inline távirányító + és - gombjaival. A többfunkciós gombbal elindíthatja vagy szüneteltetheti a lejátszást, fogadhat, befejezhet és elutasíthat egy hívást, ugorhat előre vagy hátra egy zeneszámot, illetve aktiválhatja a hangasszisztenst.

2 A fülhallgató behelyezésekor vegye figyelembe a fülhallgatón található „R" (jobb) és „L" (bal) oldali jelöléseket.

Kihangosítás funkció

3 A fülhallgató beépített mikrofonnal rendelkezik. A fülhallgató csatlakoztatása és a mobiltelefonon aktivált hangasszisztens (Siri vagy Google) mellett a bejövő hívás fogadásához koppintson a többfunkciós gombra. Hívás közben beszéljen a beépített mikrofonba. A hívás megszakításához nyomja meg újra a többfunkciós gombot. Ha nem akarja felvenni a hívást, nyomja meg a többfunkciós gombot.

Vezérlők

Gomb	Funkció	Művelet
Multifunkciós gomb	Lejátszás/Szüneteltetés	Nyomja meg egyszer
	A hangasszisztens aktiválása	Tartsa lenyomva
	Hívás fogadása	Nyomja meg egyszer
	Hívás bontása	Nyomja meg egyszer iphone 15 esetén; nyomja meg és tartsa lenyomva Android mobiltelefon esetén
	Bejövő hívás elutasítása	Tartsa lenyomva
	Következő zeneszám	Nyomja meg kétszer
	Előző szám	Nyomja meg háromszor
+	Hangerő növelése	Nyomja meg egyszer
-	Hangerő csökkentése	Nyomja meg egyszer

6. Hibaelhárítás

Ha a használat során problémák merülnek fel, kérjük, forduljon a gyártóhoz.

7. Tisztítás és karbantartás

- A tisztítást és karbantartást nem végezhetik gyermekek, kivéve, ha legalább 8 évesek, és felügyeletük megoldott.
- Csak enyhén nedves, puha ruhával tisztítsa meg a készülékházat.
- A ház sérülésének elkerülése érdekében ne használjon agresszív tisztítószereket vagy oldószereket, durva keféket, fém vagy éles tárgyakat.
- Ne merítse a termék elektromos alkatrészeit vízbe vagy más folyadékba a tisztítás során. Soha ne tartsa a terméket folyó víz alá.
- Tisztítás előtt győződjön meg arról, hogy a Type-C kábel ki van húzva az IN-EAR mikrofonos fülhallgatóból.
- Ügyeljen arra, hogy a termékbe ne kerüljön víz.

8. Műszaki adatok

Súly	: 12 g
Szín	: Fehér
Lapkakészlet	: Bluetrum
A hangszóró impedanciája	: 32 Ω
A hangszóró méretei	: 14,2 mm
Érzékenység	: 93±3 dB
Frekvenciaválasz	: 20 Hz-20 kHz
Kimeneti teljesítmény	: 3 mw
Kábel hossza	: 1,2 m
Inline távirányító anyaga	: ABS

Gebruikershandleiding — NL

Gefeliciteerd met uw aankoop van deze IN-EAR headset. De werking van dit product is eenvoudig en duidelijk. Door deze gebruikershandleiding te lezen, zult u alle functies optimaal weten te gebruiken.

1. Veiligheidsinstructies

- Lees deze gebruikershandleiding grondig door voordat u het apparaat in gebruik neemt. Deze bevat belangrijke informatie voor uw veiligheid en voor het gebruik en zorg van het product. Bewaar de instructies voor toekomstig gebruik en als u het product aan anderen geeft, overhandig dan ook deze instructies.
- Dit apparaat is niet bestemd voor gebruik door personen (waaronder kinderen) met verminderde fysieke, zintuiglijke of mentale capaciteiten, of met een gebrek aan ervaring en/of kennis, tenzij een persoon verantwoordelijk voor hun veiligheid toezicht houdt of instructies heeft gegeven inzake het veilige gebruik van het apparaat.
- Er moet toezicht worden gehouden op kinderen om ervoor te zorgen dat ze niet met het apparaat spelen.
- De maximale bedrijfstemperatuur is 35 °C.
- Verplaats het product niet van een koude naar een warme omgeving en omgekeerd. Door condensatie kunnen het product en de elektrische onderdelen beschadigd raken.
- Het product mag niet worden blootgesteld aan druppelend of spattend water.
- Zorg ervoor dat er geen voorwerpen of vloeistoffen door openingen in de behuizing komen.
- Dompel de elektrische onderdelen van het product tijdens reiniging of werking nooit onder in water of andere vloeistoffen. Houd het product nooit onder stromend water.
- Plaats het product niet in de buurt van apparaten die een sterk magnetisch veld genereren (zoals motoren, luidsprekers, transformatoren).
- Stel het product niet bloot aan direct zonlicht, vocht, vuil, hete lichtbronnen of sterke magnetische velden.
- Stel het apparaat niet bloot aan hoge temperaturen en sterke vibraties en vermijd sterkte mechanische krachten.
- Het is mogelijk dat het product niet goed functioneert als gevolg van elektrostatische ontlading of niet reageert op de bediening van een bedieningselement. In dat geval schakel het product uit en vervolgens weer in na enkele seconden.
- Als het product beschadigd is, gebruik het dan niet langer en laat het repareren door een specialist of neem contact op met onze klantenservice. Demonteer het product niet, en probeer het niet zelf te repareren.
- **Gevaar!** Overmatige geluidsdruk van oortelefoons en hoofdtelefoons kan gehoorschade veroorzaken. Als u gedurende een lange tijd naar luide muziek luistert, kunt u uw gehoor beschadigen. Stel het juiste volumeniveau in.
- Luister alleen op een passend volume en gedurende een passende tijd.
- Gebruik van de koptelefoon tijdens het rijden wordt niet aanbevolen en kan in sommige landen verboden zijn.
- In potentieel gevaarlijke situaties moet u zeer voorzichtig zijn of het gebruik kort onderbreken.
- Om gevaarlijke situaties te voorkomen dient u het product niet voor andere doeleinden te gebruiken dan die in de aanwijzingen vermeld staan. Onjuist gebruik is gevaarlijk en zal de garantie ongeldig verklaren.
- **Belangrijk!** Zorg er voor gebruik voor dat het product in een goede staat is. Het product mag niet worden gebruikt als het tekenen van schade vertoont of vermoed wordt dat het defect is.

2. Beoogd gebruik

Dit product is alleen geschikt voor gebruik als oortelefoon met microfoon voor aansluiting op een mobiele telefoon of audiobron. Elk ander gebruik kan leiden tot letsel of schade aan het product. De headset is zeer comfortabel om te dragen en de bedieningselementen bevinden zich in de ABS-behuizing van de inline afstandsbediening.
Imtron GmbH kan niet aansprakelijk worden gesteld voor schade aan het product, materiële schade of letsel als gevolg van onzorgvuldig, oneigenlijk of onjuist gebruik van het product of gebruik dat niet in overeenstemming is met het door de fabrikant aangegeven doel.

3. Onderdelen

A. Oordopjes links (L) en rechts (R)
B. Kabel
C. Volume verhogen
D. Multifunctionele knop
E. Volume verlagen
F. Type-C-stekker

4. Voor het eerste gebruik

Verwijder het product en de accessoires voorzichtig uit de originele verpakking. Als u de originele verpakking wilt weggooien, dient u dit in overeenstemming met de plaatselijke wettelijke bepalingen te doen. Neem contact op met uw gemeente als u vragen hebt over de juiste manier van afdanken. Controleer of de inhoud van de verpakking compleet is en niet is beschadigd. Neem onmiddellijk contact op met uw speciaalzaak als er iets ontbreekt of zichtbare schade is.
Maak het product na het uitpakken schoon. Raadpleeg het hoofdstuk **Reiniging en onderhoud**.

5. Bediening

In- en uitschakelen

De headset hoeft niet aan of uit te worden gezet. Het wordt automatisch ingeschakeld wanneer het is verbonden met uw mobiele telefoon of een audioapparaat en schakelt automatisch weer uit wanneer